Alternative Design

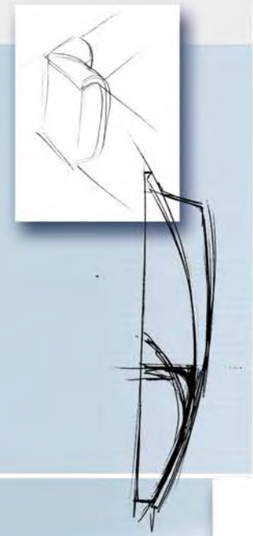

Recherches

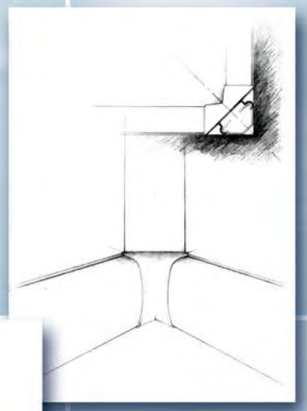

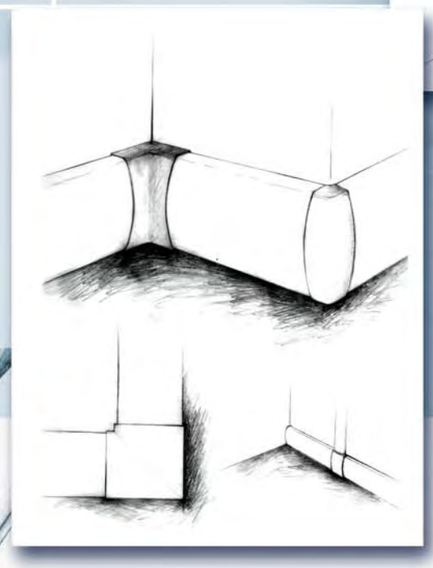

Esquisses

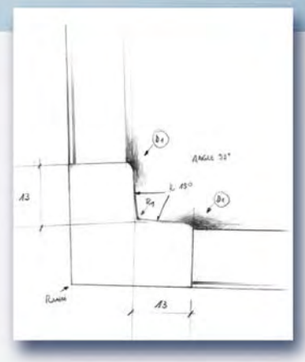

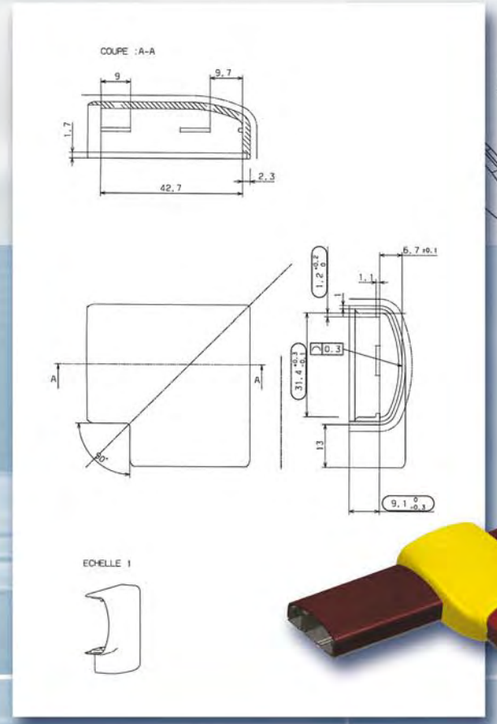

Plans de principe

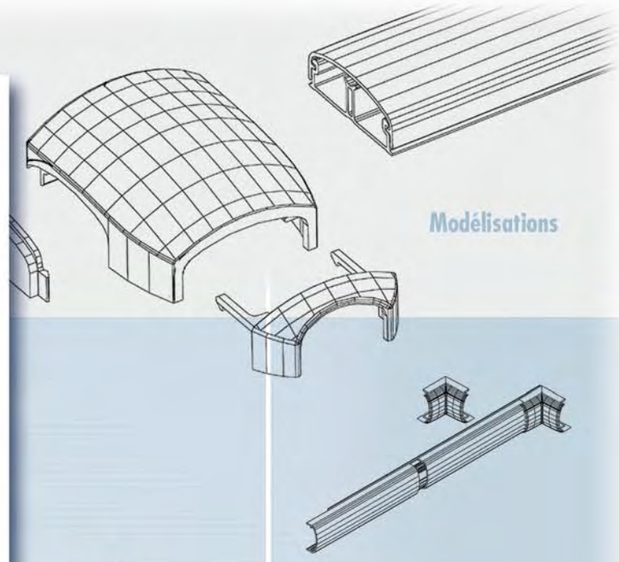

Modélisations

Plaquette institutionnelle REHAU

Gamme finale

Conception pour la société REHAU d'une gamme de goulottes électriques et éléments accessoires.